STROP NAD PARTEREM St-1 - ZBROJENIE DOLNE

1:100

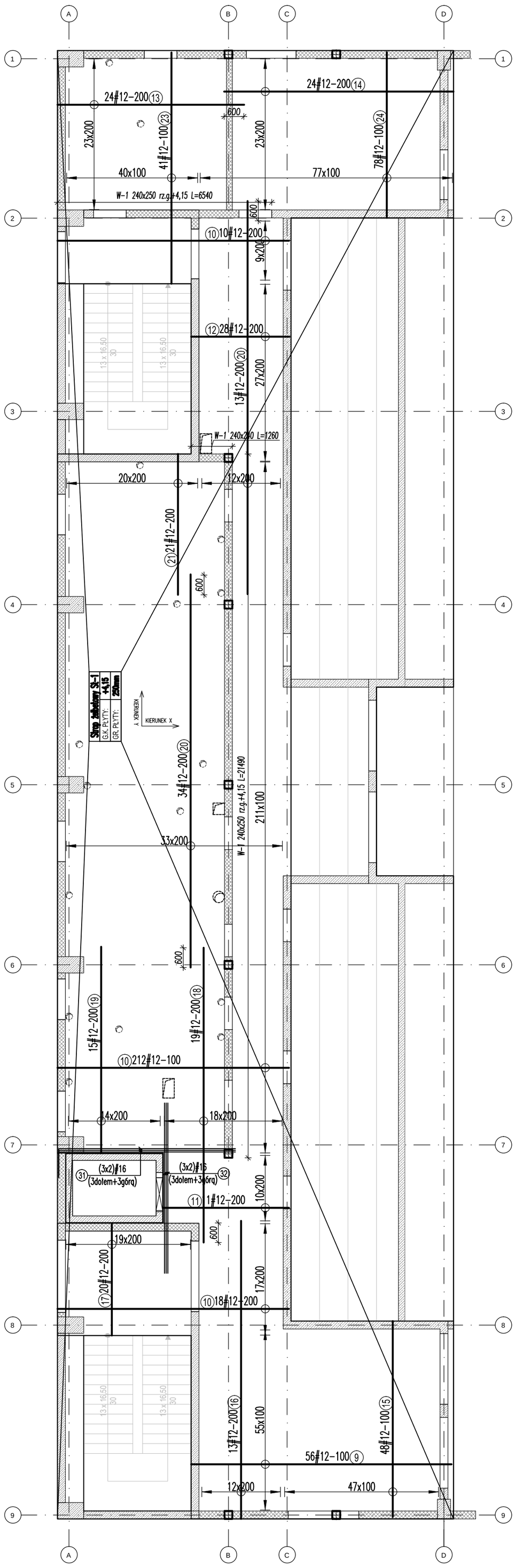

WIENIEC

W-1 240x240 Lcałk.=30,00m

1:25

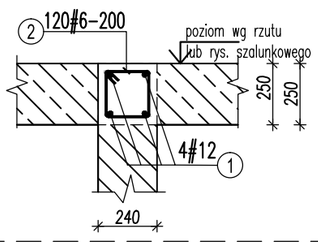

ZBROJENIE DYSTANSOWE

1:25

dla płyty gr.25cm

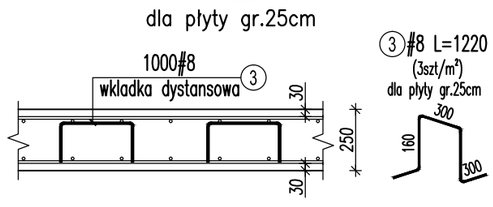

Wysokość i długość prętów dystansowych (stojaków) ustalić i dopasować na budowie w zależności od techniki układania zbrojenia oraz średnicy stosowanych prętów w konkretnym miejscu. Maksymalne rozgięcie "nóg" stojaka o 10°.

ZBROJENIE KRAWĘDZIOWE dla płyty gr.18cm

1:25

Kierunek X

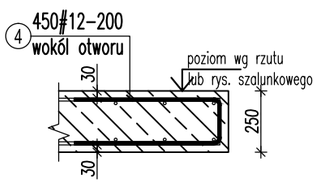

Kierunek Y

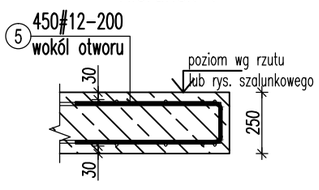

ZBROJENIE KRAWĘDZIOWE WOKÓŁ OTWORÓW

1:25

dla płyty gr.18cm

Kierunek X

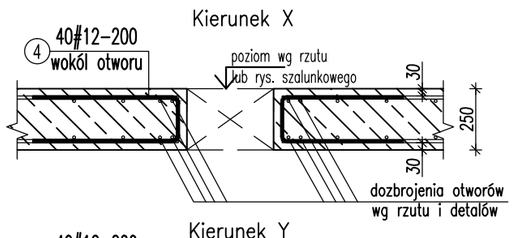

Kierunek Y

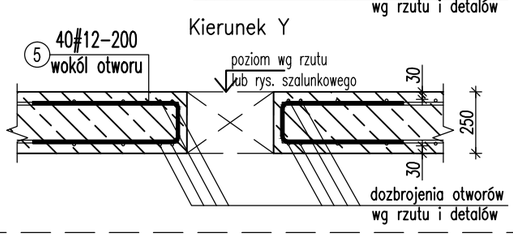

ZESTAWIENIE STALI ZBROJENIOWEJ

Elementy		Nr pręta	Schemat	Śred.	Długość pręta (mm)	Ilość sztuk w elem.	Dług. wg (m) B500				
Nazwa	Ilość						# 6	# 8	# 10	# 12	# 16
DET.1	1	6	1500	12	1500	8				12,00	
		7	600 / 600	10	1200	4			4,80		
DET.2	1	7	600 / 600	10	1200	4			4,80		
		8	2400	12	2400	12				28,80	
W-1	1	1	800 / 3x12000	12	36800	4				147,20	
		2	190 / 60 / 180 / 180 / 190	6	860	120	103,20				
Zbr. kraw. otworów	1	4	600 / 190 / 600	12	1390	40				55,60	
		5	600 / 170 / 600	12	1370	40				54,80	
Zbr. krawędziowe	1	4	600 / 190 / 600	12	1390	450				625,50	
		5	600 / 170 / 600	12	1370	450				616,50	
Zbrojenie dystansowe	1	3	300 / 160 / 300	8	1220	1000		1220,00			
zbrojenie dolne	1	9	7950	12	7950	56				445,20	
		10	7070	12	7070	240				1696,80	
		11	3840	12	3840	11				42,24	
		12	3000	12	3000	28				84,00	
		13	5700	12	5700	24				136,80	
		14	7000	12	7000	24				168,00	
		15	5980	12	5980	48				287,04	
		16	9100	12	9100	13				118,30	
		17	3400	12	3400	20				68,00	
		18	9000	12	9000	19				171,00	
		19	6300	12	6300	15				94,50	
		20	12000	12	12000	47				564,00	
		21	4300	12	4300	21				90,30	
		23	7060	12	7060	41				289,46	
		24	5060	12	5060	78				394,68	
		31	800 / 5400	16	6200	6					37,20
		32	5200	16	5200	6					31,20
Długość wg średnic (m)							103,20	1220,00	9,60	6190,72	68,40
Masa 1 m pręta (kg/m)							0,22	0,40	0,62	0,89	1,58
Masa łączna wg średnic (kg)							22,91	481,90	5,92	5497,36	108,07
Ogółem (kg)							6116,16				

KOLEJNOŚĆ UKŁADANIA ZBROJENIA

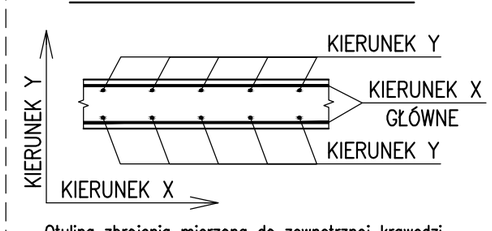

Otulina zbrojenia mierzona do zewnętrznej krawędzi pręta zbrojenia głównego.

DET.1- DOZBROJENIA OTWORÓW STROPOWYCH

200<a,b,ø<400mm

1:25

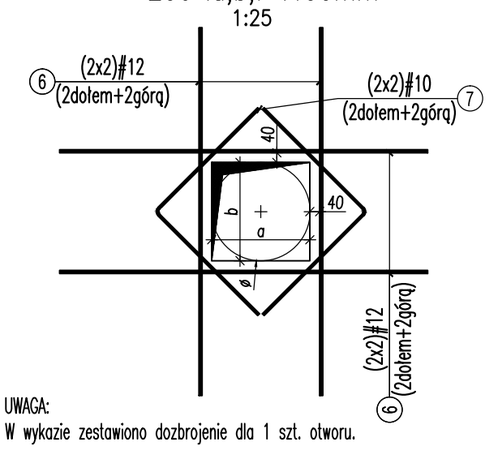

UWAGA:
W wykazie zestawiono dozbrojenie dla 1 szt. otworu.

DET.2- DOZBROJENIA OTWORÓW STROPOWYCH

400<a,b<800mm

1:25

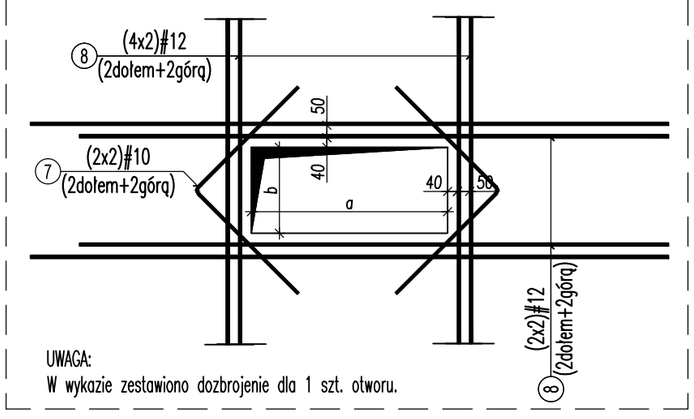

UWAGA:
W wykazie zestawiono dozbrojenie dla 1 szt. otworu.

SPOSOBY ZBROJENIA OTWORÓW 1:50

W MIEJSCU OTWORÓW WYCINANE ZBROJENIE GŁÓWNE I ROZDZIELCZE KSZTAŁTOWAĆ WG. SCHEMATÓW:

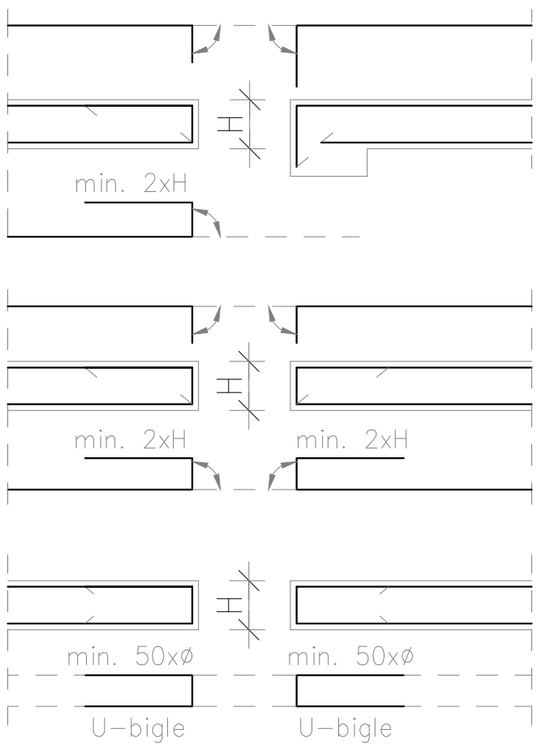

BETON C30/37 (B37)
KLASA EKSPOZYCJI: XC1
STAL A-IIIN (B500SP)

UWAGI:

1. RYSUNEK ROZPATRYWAĆ ŁĄCZNIE Z RYSUNKAMI SZALUNKOWYMI, A TAKŻE RYSUNKAMI WYKONAWCZYMI ELEMENTÓW DOCHODZĄCYCH.
2. GEOMETRIĘ I USTAWIENIE ELEMENTÓW KONSTR. SPRAWDZIĆ Z PROJ. ARCHITEKTURY. W PRZYPADKU STWIERDZENIA NIEZGODNOŚCI ZWRÓCIĆ SIĘ DO PROJKETANTA.
3. GRUBOŚĆ OTULINY ZBROJENIA – DOLNA : 30mm.
4. GRUBOŚĆ OTULINY ZBROJENIA – GÓRNA: 30mm.
5. WYMIARY I OPISY ZBROJENIA PODANO W [mm], RZĘDNE W [m].
6. ZBROJENIE PŁYTY W MIEJSCU OTWORÓW WYCIĄĆ i ODGIĄĆ NA MONTAŻU, A KRAWĘDZIE OTWORÓW DOZBROIĆ ZBROJENIEM CO NAJMNIEJ RÓWNOWAŻNYM DO WYCIĘTEGO ZGODNIE Z ZASADAMI ZBROJENIA OTWORÓW ORAZ RYSUNKIEM I DETALAMI ZBROJENIA. W PRZYPADKU OTWORÓW DO 20cm ZBROJENIE GŁÓWNE ROZSUNĄĆ.
7. W NAROŻACH OTWORÓW WIĘKSZYCH NIŻ 20cm UMIEŚCIĆ ZBROJENIE PROSTOPADŁE DO DWUSIECZNEJ Z PRĘTÓW ø10.
8. OTWORY, PRZEBICIA ITP. WG. PROJEKTÓW BRANŻOWYCH – SKOORDYNOWAĆ DODATKOWO NA ETAPIE BUDOWY !
9. PRZED WYKONANIEM STROPU PORÓWNAĆ LICZBĘ, WYMIARY I POŁOŻENIE OTWORÓW Z POZOSTAŁYMI PROJEKTAMI BRANŻOWYMI ORAZ UWZGLĘDNIĆ PRZYJĘTE DO REALIZACJI ROZWIĄZANIA TECHNICZNE NP. WYMIARY PUSTAKÓW KOMINOWYCH, WYMIARY I POŁOŻENIE PIONÓW KANALIZACYJNYCH, WYMIARY SZACHTÓW ITD.
10. W RAZIE KONIECZNOŚCI ZBROJENIE DOPASOWAĆ DO SZALUNKU DOCINAJĄC LUB ZWIĘKSZAJĄC ZAKŁADY PRĘTÓW.
11. DŁUGOŚĆ ZAKŁADU PRĘTÓW POWINNA WYNOSIĆ 50# (#–ŚREDNICA PRĘTA).
12. PRZED ZABETONOWANIEM UMIEŚCIĆ STARTERY SŁUPÓW, ŚCIAN I BIEGÓW SCHODOWYCH WYŻSZEJ KONDYGNACJI.
13. WSZYSTKIE ZESTAWIENIA STALI ZBROJENIOWEJ SĄ ORIENTACYJNE I NIE STANOWIĄ PODSTAWY DO ZAKUPU STALI. KAŻDORAZOWO PRZED ZAKUPEM MATERIAŁU NA ELEMENTY ZBROJENIOWE NALEŻY WYMIENIONE W ZESTAWIENIU ILOŚCI PORÓWNAĆ I SPRAWDZIĆ NA RYSUNKACH KONSTRUKCJI ORAZ Z FAKTYCZNYMI WYMIARAMI NA BUDOWIE.
14. ZABRANIA SIĘ ODMIERZANIA WYMIARÓW ZE SKALI RYSUNKU.

Inwestor:
Gmina Chełm
ul. Gminna 18
22-100 Pokrówka

Nazwa Inwestycji:
Budowa budynku szkoły i budynku hali sportowej wraz z infrastrukturą towarzyszącą.

Adres Inwestycji:
msc Okszów, przy ul. Szkolnej
pow. chełmski, woj. lubelskie
Obręb: 0043 Okszów Kolonia
Numery działek ewidencyjnych: 149/1,149/2

4ideA BIURO PROJEKTOWE
Karol Sitarski
ul. Złota 15/U5, 25-015 Kielce,
tel: 510-032-264
e-mail: 4idea@4idea.pl

Faza Projektu:	Projekt techniczny cz.2 - wykonawczy
Temat Rysunku:	Budynek 2_Strop nad parterem St-1 - zbrojenie dolne

Funkcja i zakres	Projektant	Numer Uprawnień	Data	Podpis
Projektant Konstrukcja	mgr inż. Tomasz Owsiak	SWK/0128/POOK/09	12.2025r.	
Opracowujący Architektura				
Sprawdzający Konstrukcja	mgr inż. Adrian Gręda	SWK/0178/PBKb/15		
Rew.: 0	Skala: 1:100	Branża: KONSTRUKCJA	Nr rys: K-21	